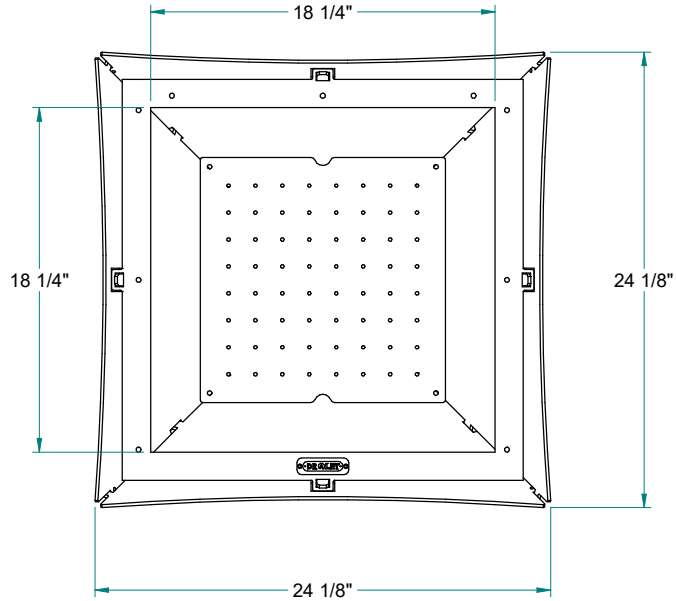

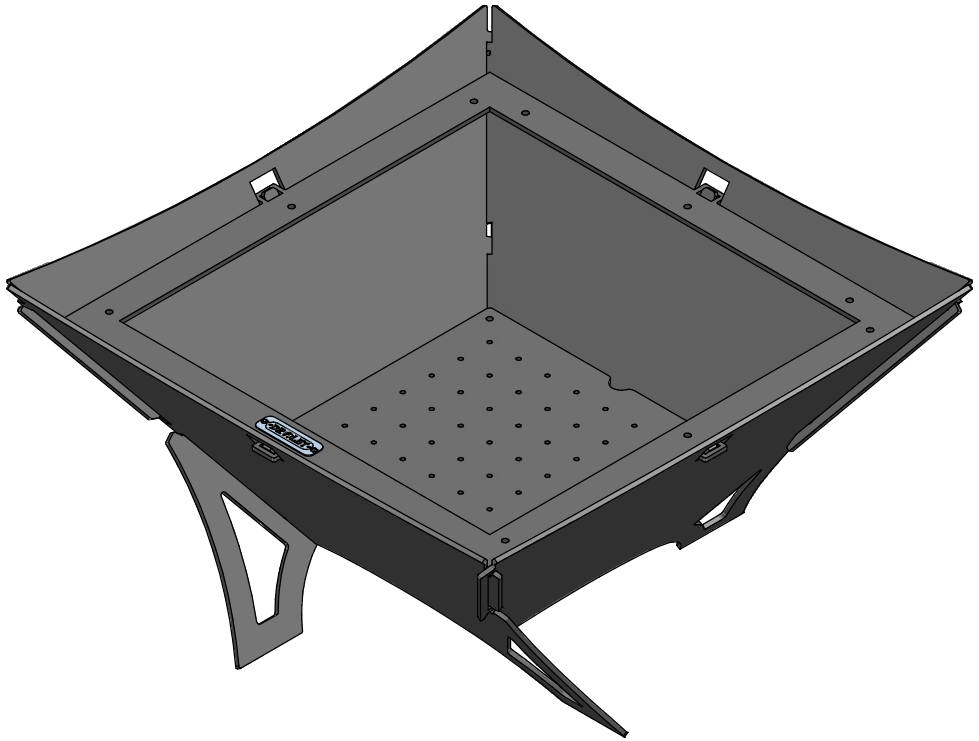

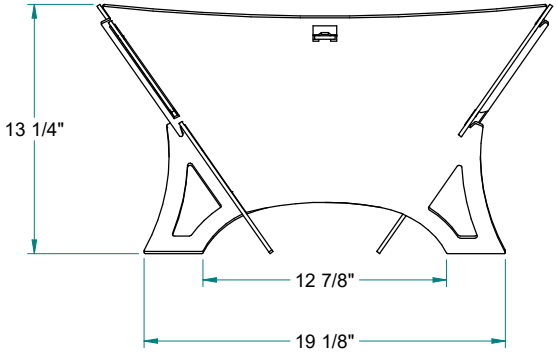

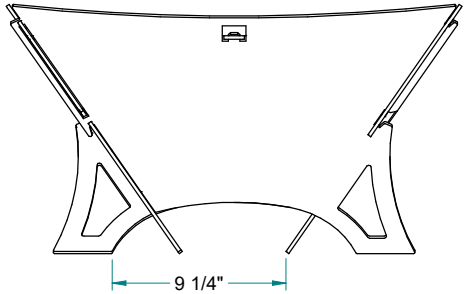

© 2022, FABRICANT DE POÊLE INTERNATIONAL INC. TOUS DROITS RESERVÉS / ALL RIGHTS RESERVED

PAGE	DESSIN / DRAWING NBR
1 de 1	DE00402